План 9 этажа

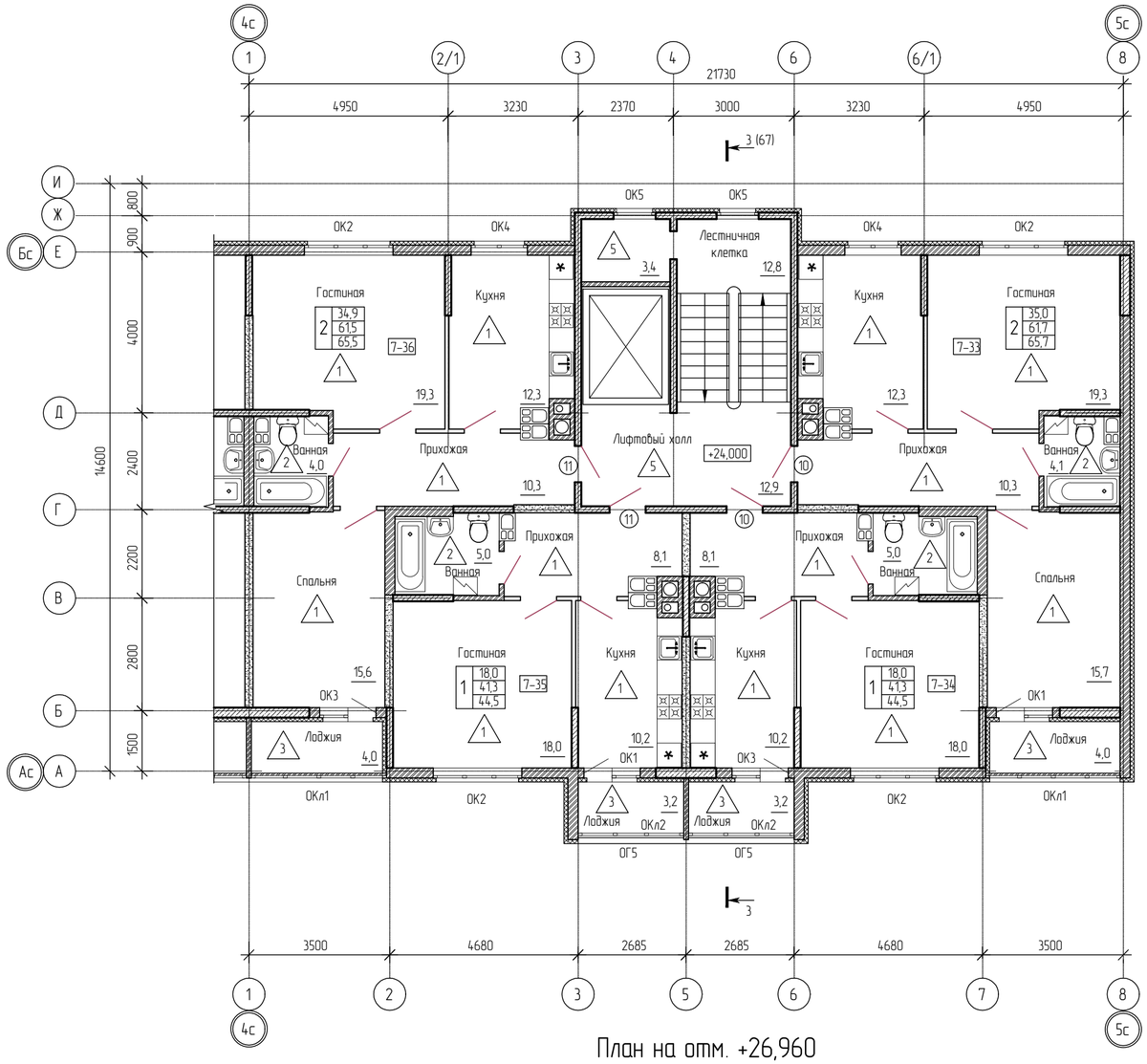

Схема блокировки

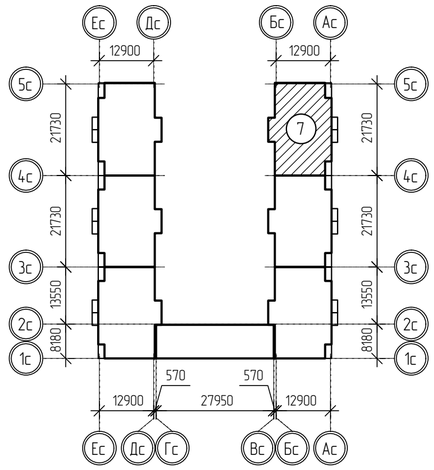

Условные обозначения:

– наружные стены монолитные железобетонные (бетон кл. В25), толщиной 250мм, утепленные плитами "ПСБ-С-25-Ф", толщиной 90мм

– наружные стены монолитные железобетонные (бетон кл. В25), толщиной 160мм, утепленные плитами "ПСБ-С-25-Ф", толщиной 90мм

– наружные стены из керамического блока 10.7NF (блок 25 "Балткерамика"), толщиной 250мм, утепленные плитами "ПСБ-С-25-Ф", толщиной 90мм

– внутренние стены монолитные железобетонные (бетон кл. В25), толщиной 160мм

– внутренние стены из керамического блока 10.7NF (блок 25 "Балткерамика"), толщиной 250мм

– внутренние стены из газосиликатного стенового блока D500 по ГОСТ 31360-2007, толщиной 200мм

– внутренние перегородки из газосиликатного стенового блока D500 по ГОСТ 31360-2007, толщиной 100мм

– внутренние перегородки из полнотелого керамического кирпича марки КР-р-по 250х120х88/1,4НФ/125/2,0/25/ГОСТ 530-2012, на цементном растворе марки М25, толщиной 120мм

1 – тип пола

1 Спецификацию элементов заполнения оконных проемов, ограждений балконов и лоджий см. на листе 75. Спецификацию элементов заполнения дверных проемов см. на листе 76.

2 Экспликацию полов см. на листе 78.

3 Ограждение лоджии ОГ5 см. на листе 82.

План на отм. +26,960

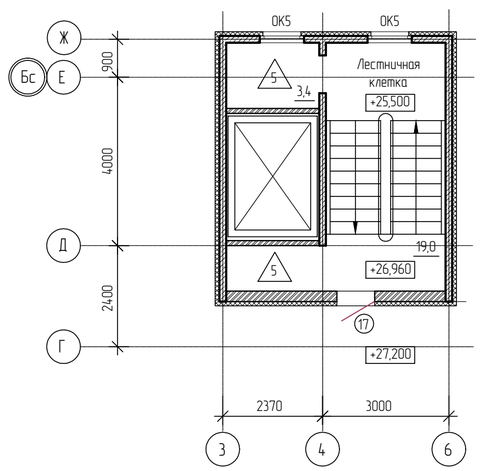

Ведомость проемов дверей

Поз.	Размер проема в кладке, мм
10	900x2100 (h)
11	900x2100 (h)
17	900x2000 (h)

Согласовано

Взам. инв. N

Подпись и дата

Инв. N подл.

Изм.	Кол.уч	Лист	N док	Подпись	Дата	К/-05/2016-АР		
						Многоквартирные жилые дома со встроенными торговыми и административными помещениями по ул. Лужской, 23Б в г. Калининграде		
Разработ.		Татарова				Жилой дом N2 Секция 7	Стадия	Лист	Листов
Проверил		Ежов					Р	59	
Н.контр.		Григорьева				План 9 этажа.	ПРОГРЕСС ПРОЕКТ		